Banc Métro

Réf : 014510
et 014520

Fabrication Française

Version acier protégé corrosion laqué vert, longueur 2000 mm : LV

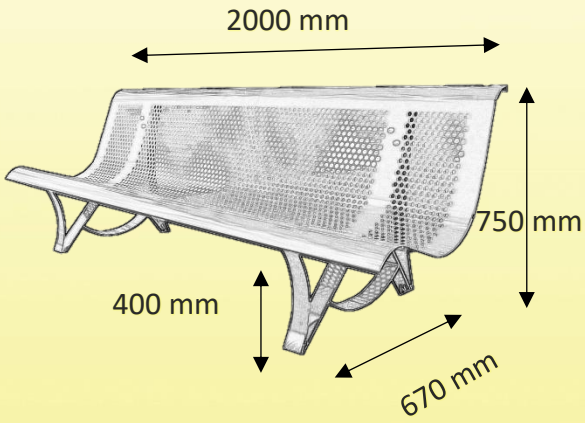

DESCRIPTION

Banc s'adaptant à tous les environnements, robuste et stable, agréé NF P99-610,

Rapport qualité-prix exceptionnel

MATERIAUX

Pieds profilés acier laqué vert, assise en tôle ép.2 mm, laqué vert RAL 6005.

FIXATION

A poser ou à sceller, scellement par boulon queue de carpe en option X4